SOMAFRAC

PLATINIUM

Porte de service semi-isotherme pivotante
Huisserie inox

Fiche Technique N° PO-012

Photo non contractuelle (Avec options sur cette photo : protection basse, oculus et fermeture à clef)

APPLICATION

Un bloc porte séparant des locaux (salles de travail, couloirs, bureaux, ou autre) de températures positives voisines, spécialement conçu pour tous types de locaux.

CARACTÉRISTIQUE DE L'HUISSERIE

• Acier inox AISI 304.

CARACTÉRISTIQUE DU VANTAIL

Ceinture de vantail :

• Ceinture de vantail aluminium alliage 6063, traitement T-5, de classe 20 adapté aux atmosphères marines, mixte et sévères.

• Finition anodisé 25µm argent.

• Ceinture de vantail acier inox AISI 304.

Ame :

• Mousse polyurethane injecté avec un coefficient de conductivité 0.022W/m°C. Densité 40-45kg/m3.

• Épaisseur de vantail 40 mm.

Finition :

• Tôle acier épaisseur 0,6 mm revêtu d'un film PVC blanc (anti-rayures).

EN OPTIONS :	*N° Fiche*
Laqué blanc / Laqué couleur (standard SOMAFRAC)	*OP-008*
Polyester (Couleur sur demande)	*OP-009*
Inox 304 (sur 1 ou 2 faces)	*OP-013*
Coloris du vantail	*Nuancier RAL*

ÉQUIPEMENT DE SÉRIE	*N° Fiche*
Béquille sur plaque de propreté contre coudé Inox 304	*OP-..*
Charnières Inox 304	*OP-..*
Serrure bec de canne	*OP-..*
Joint d'étanchéité à la jonction du vantail et du cadre	*OP-..*

RAYONNAGES
RIDEAUX À LANIÈRES
CHAMBRES FROIDES
ACCESSOIRES
PORTES & CHÂSSIS
MONTAGE SUR SITE
PANNEAUX ISOTHERMES

ON ADORE QUAND NOS CLIENTS PRENNENT LA PORTE

Mail : somafrac@somafrac.fr
Pour plus d'informations, nos fiches commerciales sont à votre disposition sur www.somafrac.fr

RÉPARTITION DES VANTAUX

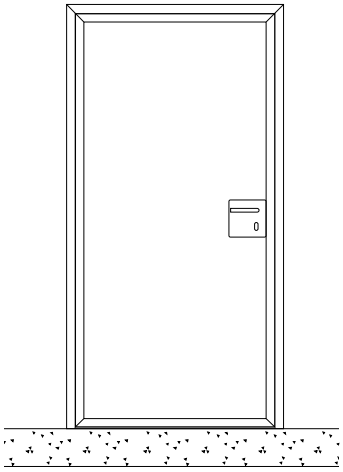

1 VANTAIL

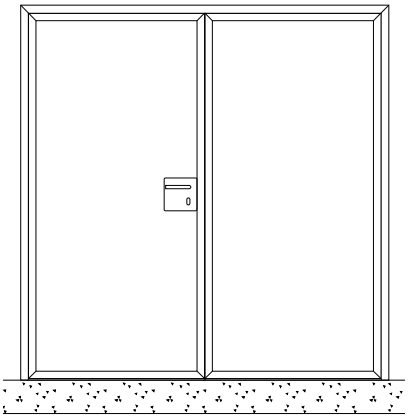

2 VANTAUX ÉGAUX

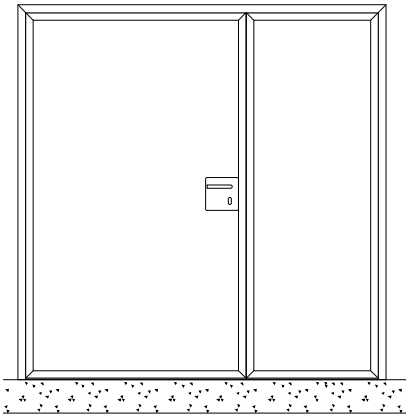

2 VANTAUX TIERCÉ

OPTIONS

OPTIONS	*N° Fiche*
Oculus méthacrylate	*OP-018*
Oculus verre	*OP-017*
Fermeture à clef (canon européen)	*OP-015*
Bouton moleté	*OP-015*
Verrou à voyant	*OP-015*
Ferme porte bras à compas	*OP-016*
Ferme porte bras à glissière	*OP-016*
Barre anti-panique (1 ou 2 vantaux)	*OP-023*
Grille de ventilation 500 x 250 mm	*OP-021*
Balai racleur	*OP-022*
Passage pour rail	*OP-020*
Protection basse (Inox, Alu damé, Polyéthylène)	*OP-019*
Autres	*Sur demande*

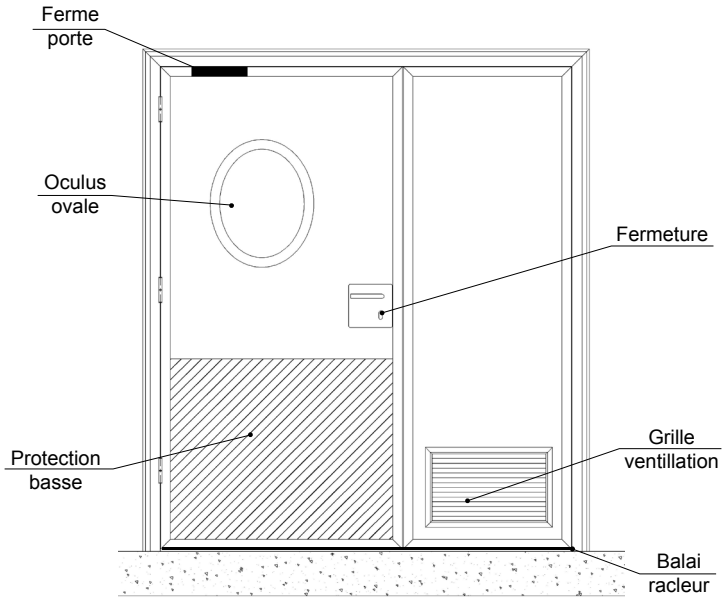

FERRAGE

DROITE POUSSANTE / GAUCHE TIRANTE	GAUCHE POUSSANTE / DROITE TIRANTE
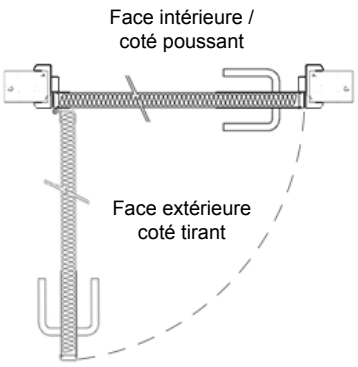	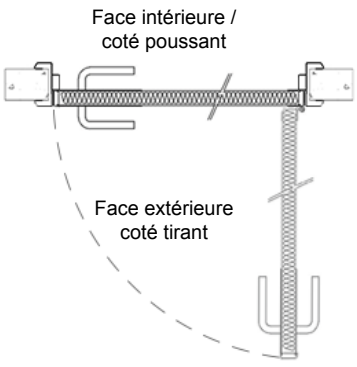

DIMENSIONS PAR TYPES DE POSE (mm)

TYPES DE POSES	NB DE VANTAIL	PASSAGE LIBRE		RÉSERVATION		HORS TOUT	
		Largeur	Hauteur	Largeur	Hauteur	Largeur	Hauteur
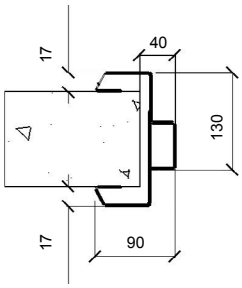 PRISE EN PINCE	1	X	Y	X + 115	Y + 40	X + 215	Y + 90
	2	X	Y	X + 150	Y + 40	X + 250	Y + 90
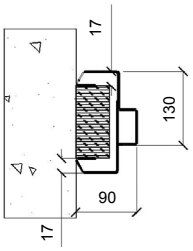 PRISE EN PINCE AVEC PRÉ-CADRE FOURNIT	1	X	Y	X + 221	Y + 93	X + 215	Y + 90
	2	X	Y	X + 256	Y + 93	X + 250	Y + 90

FIXATIONS PAR TYPES DE POSE

Fixation non apparente des huisseries par un bouchon cache vis pour huisserie inox.

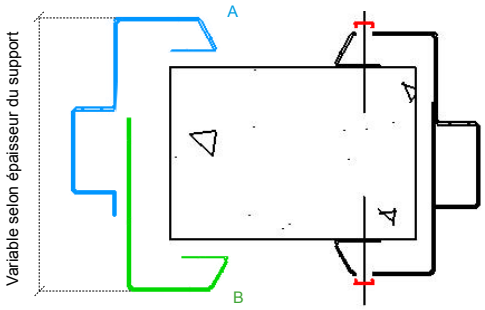

PRISE EN PINCE

La pose prise en pince est en 2 parties réglables, A et B afin de l'adapter aux différentes épaisseurs de supports.

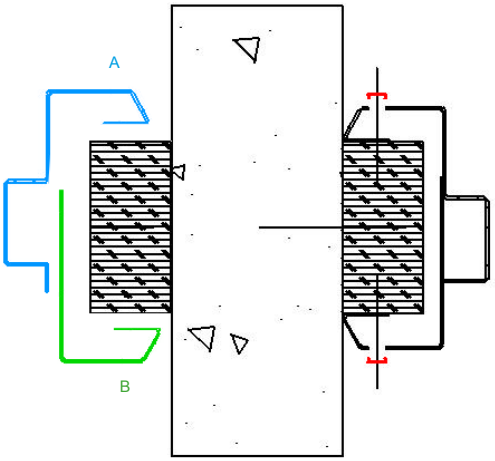

PRISE EN PINCE AVEC PRÉCADRE

La pose prise en pince est en 2 parties réglables, A et B afin de le monter sur un précadre en polyethylène fourni.

CÔTES D'ENCOMBREMENTS (mm)

1 VANTAIL

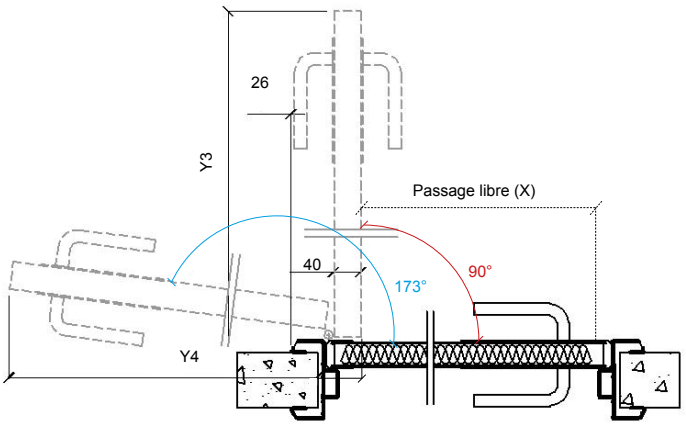

PASSAGE LIBRE	PORTE BLOQUÉE À :	
	90°	173°
X	Y3 = X + 93	Y4 = X + 51
800	893	851
900	993	951
1000	1093	1051

2 VANTAUX

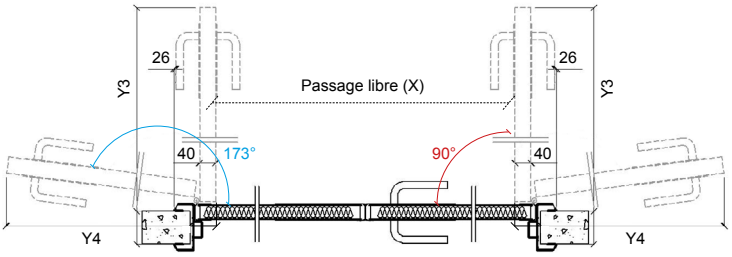

PASSAGE LIBRE	PORTE BLOQUÉE À :	
	90°	173°
X	Y3 = X + 93	Y4 = X + 51
1200	693	651
1400	793	751
1600	893	851

*Document non contractuel. SOMAFRAC se réserve le droit de modifier ses produits sans préavis.